2597779-0 DE//EN/FR 1911

condair

MD SERIES

Condair MD
Variante EL / Variant EL / Variante EL

ERSATZTEILE / SPARE PARTS / PIECES DE RECHANGE

Änderungen vorbehalten! / Subject to change! / Modifications réservées!

Pos.	Artikel Item Article	Anzahl Number Quantité	Art.-/SAP-Nr. Art.-/SAP-No. Art.-/SAP-No.
Elektroteil / Electrical part / Partie électrique			
100	Treiberplatine MD Driver board MD Platine de pilotage MD	1	2591326
101	Geräteschalter Unit switch Commutateur d'appareil	1	2579895
102	Bedienpanel (inkl. Displayhalter) Operating panel (with display support) Panneau de commande (avec support écran)	1	2591356
103	Touch-Display MD Touch display MD Ecran tactile MD	1	2591328
104	Netzteil LRS-50W-24V Power supply unit LRS-50W-24V Bloc d'alimentation LRS-50W-24V	1	2591323
105	Kabelverschraubungen M16 (4 Stk.) Cable glands M16 (4 pcs) Presse-étoupes M16 (4 pcs)	1	2591357
106	Schutzleiterklemme M4/6P 4mm² Protective conductor terminal M4 / 6P 4mm² Borne conducteur de protection M4/6P 4mm²	1	2591325
—	Kabel Durchflusssensor Cable flow sensor Câble capteur de débit	1	2591311
—	Kabelsatz Speisung 230V Cable set power supply 230V Set câble d'alimentation 230V	1	2591312
—	Kabel Primärpumpe Cable primary pump Câble Pompe primaire	1	2591313
—	Kabel Hygrosta t / Sensor Cable humidistat / sensor Câble hygrostat / capteur	1	2591314

Pos.	Artikel Item Article	Anzahl Number Quantité	Art.-/SAP-Nr. Art.-/SAP-No. Art.-/SAP-No.
—	Netzkabel 230V, CH Power cable 230V, CH Câble secteur 230V, CH	1	2591315
—	Netzkabel 230V, DE Power cable 230V, DE Câble secteur 230V, DE	1	2591316
—	Kabelsatz Pumpe / Ventile Cable set pump / valves Set de câble pompe / vannes	1	2591318
—	Kabel Kapillarrohrfühler Cable capillary tube sensor Câble capteur capillaire	1	2591319
—	Kabel ISO Display Print L=260 Cable Display Print ISO L=260 Câble platine d'écran ISO L=260	1	2591355
—	Kabelverlängerung Heizstab Cable extension heating element Rallonge de câble élément de chauffage	1	2591317
Befeuchtereinheit / Humidifier unit / Unité d'humidification			
200	Befeuchtergehäuse MD Opt. kpl. Humidifier housing MD Opt. cpl. Caisson de l'humidificateur MD Opt. cpl.	1	2596998
201	Gehäusedeckel Befeuchter MD Opt. kpl. Housing cover humidifier MD Opt. cpl. Couvercle de l'humidificateur MD Opt. cpl.	1	2596999
202	Übergangsstück PSS D200-D180 Transition piece PSS D200-D180 Raccord de transition PSS D200-D180	2	2597000
202	Übergangsstück PSS D200-D160 Transition piece PSS D200-D160 Raccord de transition PSS D200-D160	2	2597001
202	Übergangsstück PSS D200-D125 Transition piece PSS D200-D125 Raccord de transition PSS D200-D125	2	2597002
203	Adapterstück ø10 kpl. Adapter piece ø10 cpl. Pièce d'adaptation ø10 cpl.	2	2597003
204	Lecksensor kpl. (ohne Kabel) Leak sensor cpl. (without cable) Capteur de fuite cpl. (sans câble)	1	2597004
205	Lecksensorkabel kpl. Leak sensor cable cpl. Câble capteur de fuite cpl.	1	2597005

Pos.	Artikel Item Article	Anzahl Number Quantité	Art.-/SAP-Nr. Art.-/SAP-No. Art.-/SAP-No.
206	Installations-Set Befeuchter Installation set humidifier Kit d'installation humidificateur	1	2597006
Wasserteil / Water part / Partie d'eau			
300	Deckel Wassertank 750 W Cover water tank 750 W Couvercle cuve d'eau 750 W	1	2590149
300	Deckel Wassertank 1500 W Cover water tank 1500 W Couvercle cuve d'eau 1500 W	1	2591364
301	Wassertank leer Water tank empty Cuve d'eau vide	1	2590869
302	O-Ring Wassertank (ø148,8 x ø3,53 EPDM 70ShA) O-ring water tank (ø148,8 x ø3,53 EPDM 70ShA) Joint torique cuve d'eau (ø148,8 x ø3,53 EPDM 70ShA)	1	2578188
303	Durchflusssensor 0.9-15l/min Flow sensor 0.9-15l/min Capteur de débit 0.9-15l/min	1	2591331
304	Einlassventil (inkl. Halterung) Inlet valve (inkl. bracket) Vanne d'alimentation (avec fixation)	1	2591332
305	Verschluss Panex kpl. (2 Stk.) Lock Panex (2 pcs) Verrouillage kpl. (2 pcs)	1	2560167
306	Reduzierstück Ablauf Reduction peice drain Pièce de réduction écoulement	1	2591333
307	Umwälzpumpe 24VDC, 12 l/min Circulating pump 24VDC, 12 l/min Pompe de circulation 24VDC, 12 l/min	1	2591334
308	Abschlämmventil, 2/2 Wege NO, 3/8" 24VDC Drain valve, 2/2 way NO, 3/8" 24VDC Vanne d'écoulement, 2/2 voies NO, 3/8" 24VDC	1	2591336
309	Servicestutzen Service socket Manchon de service	1	2591390
310	Montageschiene Hydraulik Mounting rail hydraulic Rail de montage boîtier hydraulique	1	2591392
311	Ablaufbecher kpl. Drain cup cpl. Godet d'écoulement cpl.	1	2579873

Pos.	Artikel Item Article	Anzahl Number Quantité	Art.-/SAP-Nr. Art.-/SAP-No. Art.-/SAP-No.
312	Gehäusedeckel Hydraulik kpl. Housing cover hydraulic cpl. Couvercle boîtier hydraulique cpl.	1	2591391
313	Spannband Wassertank L= 525 Strap water tank L = 525 Ruban de serrage cuve d'eau L= 525	1	2591358
314	POM Block POM block Bloc POM	1	2591359
315	Montageblech POM Block Mounting plate POM block Support de montage bloc POM	1	2591360
316	Wasserbecher kpl. Water fill cup Godet de remplissage d'eau cpl.	1	2579884
317	Schlauchset Durchflusssensor Hose set flow sensor Set de tuyau capteur de débit	1	2591374
318	Schlauchset Wasserbecher MD-EL Hose set water fill cup MD-EL Set de tuyau godet de remplissage d'eau MD-EL	1	2591375
319	Schlauchset Ablaufbecher Hose set drain cup Set de tuyau godet d'écoulement	1	2591378
320	Schlauchset Wassertank Hose set water tank Set de tuyau cuve d'eau	1	2597788
321	Niveausensor Wassertank Level sensor water tank Sonde de niveau cuve d'eau	1	2578192
322	Schutzstopfen Hydraulik Blanking plug hydraulic Bouchon de protection hydraulique	1	2591335
323	Schottverbinder ø10-ø10 (5 Stk.) Bulkhead connector ø10-ø10 (5 pcs) Raccord de connexion ø10-ø10 (5 pcs)	1	1118934
324	Gehäuse Hydraulik kpl. Housing hydraulic cpl. Boîtier hydraulique cpl.	1	2591389
325	Dichtung Heizstab (2 Stk.) Seal heating element (2 pcs) Joint élement de chauffage (2 pcs)	1	2591330
326	Übertemperaturschalter (Klixon) Overtemperature switch (Klixon) Commutateur de température excessive (Klixon)	1	2591310

Pos.	Artikel Item Article	Anzahl Number Quantité	Art.-/SAP-Nr. Art.-/SAP-No. Art.-/SAP-No.
327	Heizelement komplett Heating element complete Elément de chauffage complète	1	2578194
—	Kleinteile Abschlämmung Small parts draining Petites pièces écoulement	1	2591384
Optionen / Options / Options			
400	Bodenlecksensor (Option) Floor leak sensor (option) Capteur de fuite de sol (option)	1	2591327
401	Platine Leitfähigkeitsmessung LF Conductivity measurement board LF Platine de la mesure de conductivité LF	1	2591324
402	Betriebs- und Störungsfernmeldung Remote operating and fault indication board Platine télésignalisation d'exploitation et de dérangement	1	2580969
403	Leitwertsensor kpl. (inkl. Kabel) Conductivity sesnor cpl. (with cable) Capteur de conductivité cpl. (avec câble)	1	2591322
—	Kabel Leitwertsensor Cable conductivity sensor Câble capteur de conductivité	1	2591321
—	Wasseraufbereitung Starter Kit XL Water treatment starter kit XL Set partant traitement de l'eau XL	1	2590162
—	Wasseraufbereitung Starter Kit XXL Water treatment starter kit XXL Set partant traitement de l'eau XXL	1	2593038

Pos.	Artikel Item Article	Anzahl Number Quantité	Art.-/SAP-Nr. Art.-/SAP-No. Art.-/SAP-No.
Zubehör / Accessories / Accessoires			
---	John Guest Schlüssel John Guest key Clé John Guest	1	2591701
—	Kanal Hygrosensor SDC, 77 mm Duct sensor SDC, 77 mm Sonde hygrométrique pour gaine SDC, 77 mm	1	2591696
—	Maximalhygrostat Maximum humidistat Hygrostat à maximum	1	2591697
—	Kanal Hygrostat TDC, 77 mm Duct humidistat TDC, 77 mm Hygrostat pour gaine TDC, 77 mm	1	2586238
—	Luftstromwächter Air flow monitor Moniteur de flux d'air	1	2591698
—	Service Kit (inkl. Flasche, Entkalkungsmittel, Desinfektionsmittel) Service Kit (incl. bottle, descaling agent, disinfectant) Set de service (incl. bouteille, détartrant, désinfectant)	1	2590908
—	PA-Rohr ø10/8 - PA12 (9 m) PA tube ø10/8 - PA12 (9 m) Tuyau PA ø10/8 - PA12 (9 m)	1	2591702
—	Wasseraufbereitung Kopf Head water treatment Tête traitement de l'eau	1	2592968
—	Wasseraufbereitung Panzerschlauch Armored hose water treatment Tuyau blindé traitement de l'eau	1	2592969
—	Wasseraufbereitung Montageset Mounting set water treatment Set de montage traitement de l'eau	1	2592970

Pos.	Artikel Item Article	Anzahl Number Quantité	Art.-/SAP-Nr. Art.-/SAP-No. Art.-/SAP-No.
Verbrauchsmaterial / Consumables / Matériel de consommation			
500	Befeuchtereinsatz 2kg (rechts) Humidifier insert Insert d' humidificateur 2kg (droite)	1	2591305
—	AQUIS Patrone L AQUIS Cartridge L Cartouche AQUIS L	1	2590541
—	AQUIS Patrone XL AQUIS Cartridge XL Cartouche AQUIS XL	1	2590542
—	AQUIS Patrone XXL AQUIS Cartridge XXL Cartouche AQUIS XXL	1	2590543
—	HumiLife Desinfektionsmittel HumiLife disinfectant Désinfectant HumiLife	1	2590544
—	HumiLife Entkalkungsmittel HumiLife descaling agent Détartrant HumiLife	1	2590545

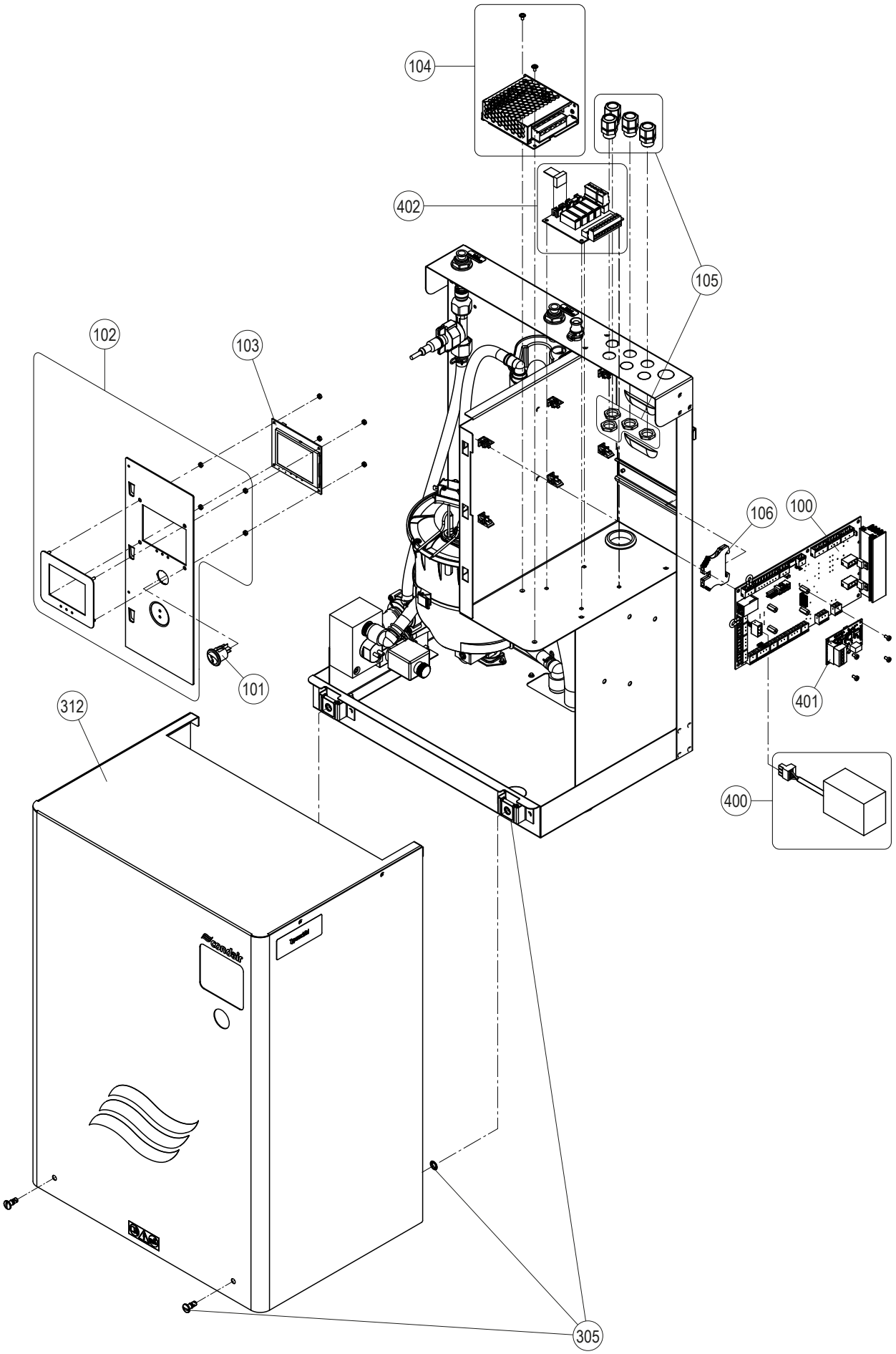
104
402
105
102
103
106
100
101
401
312
400
305

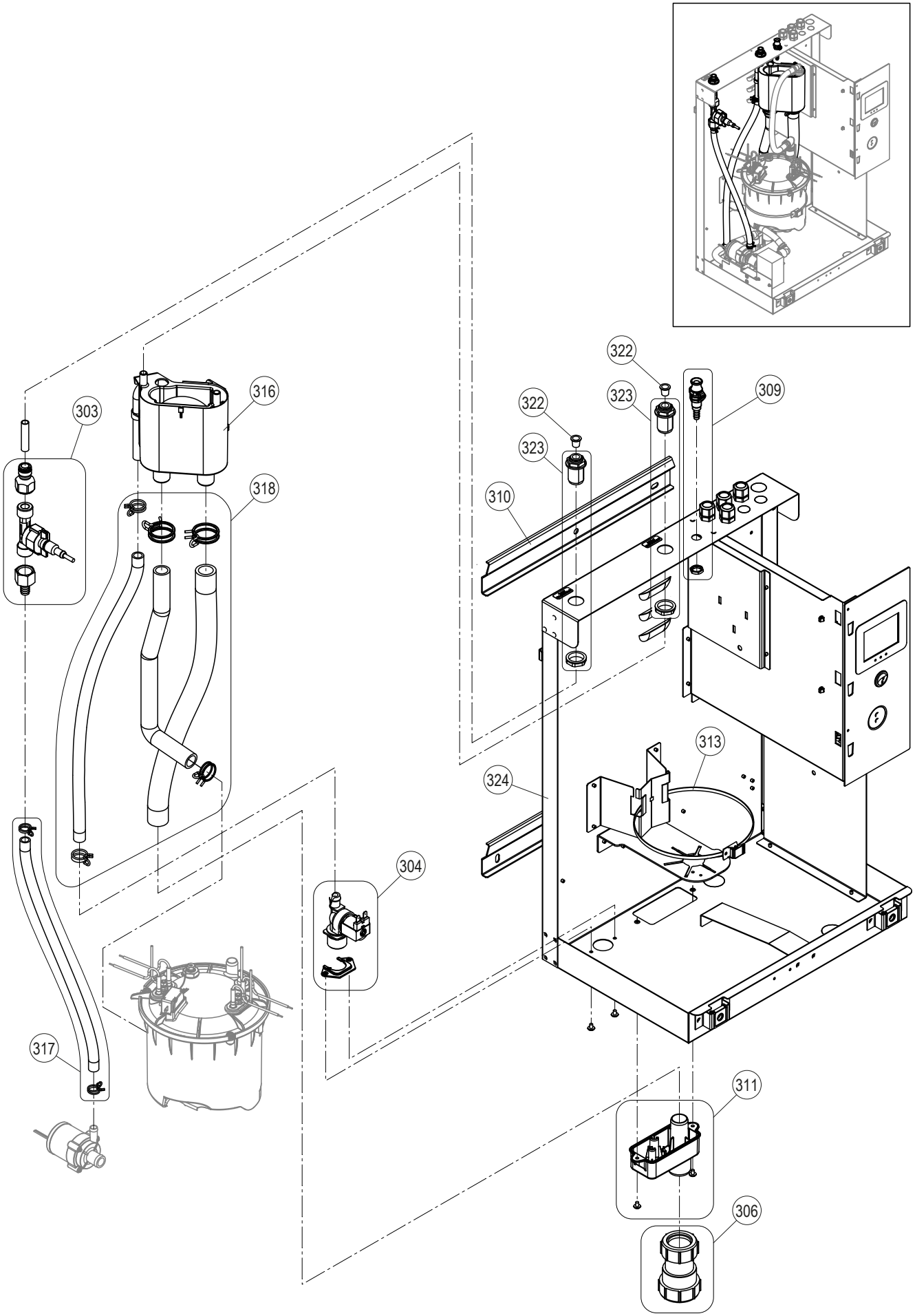
303
316
318
322
323
322
323
309
310
313
324
304
317
311
306

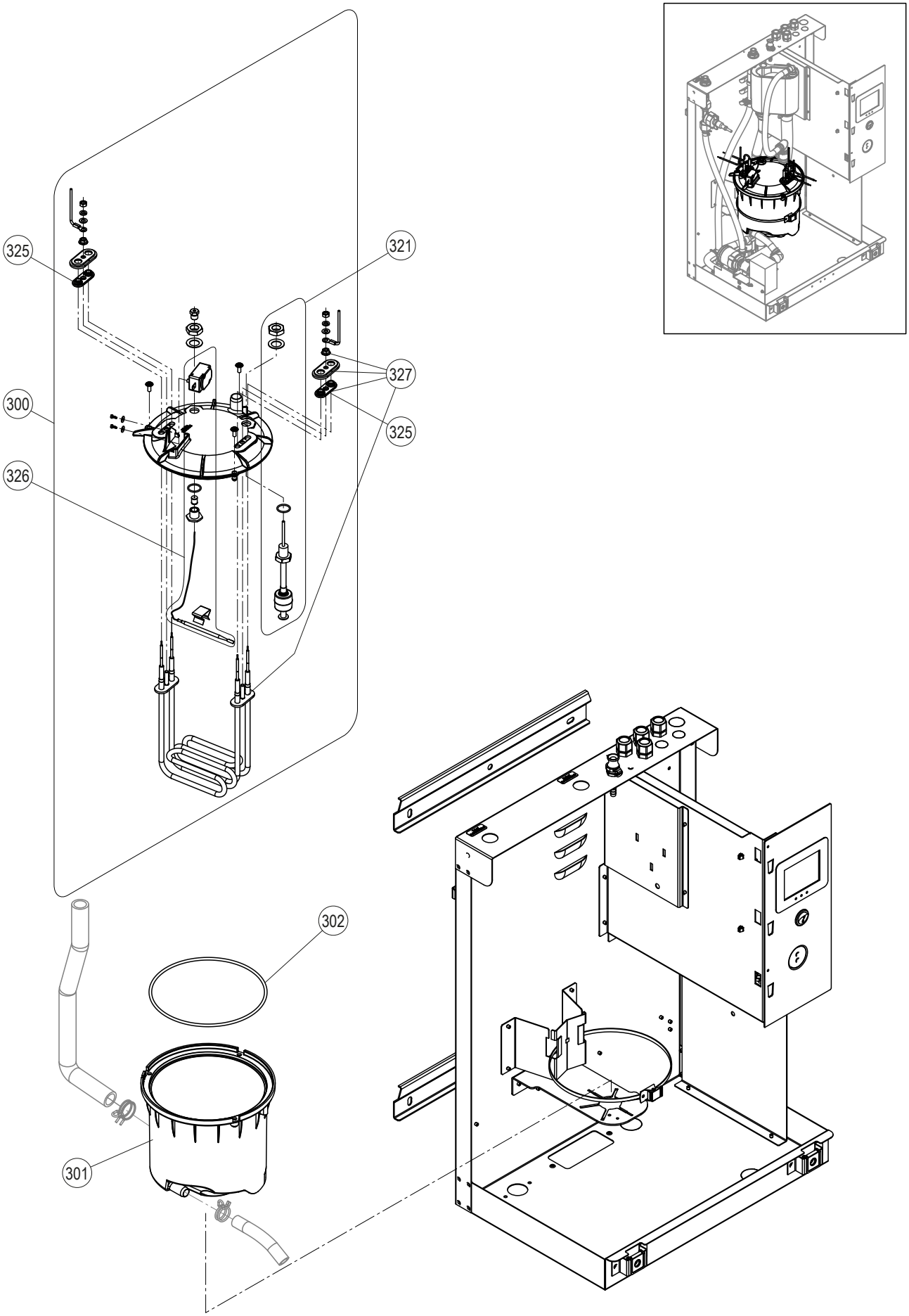
325
321
327
300
325
326
302
301

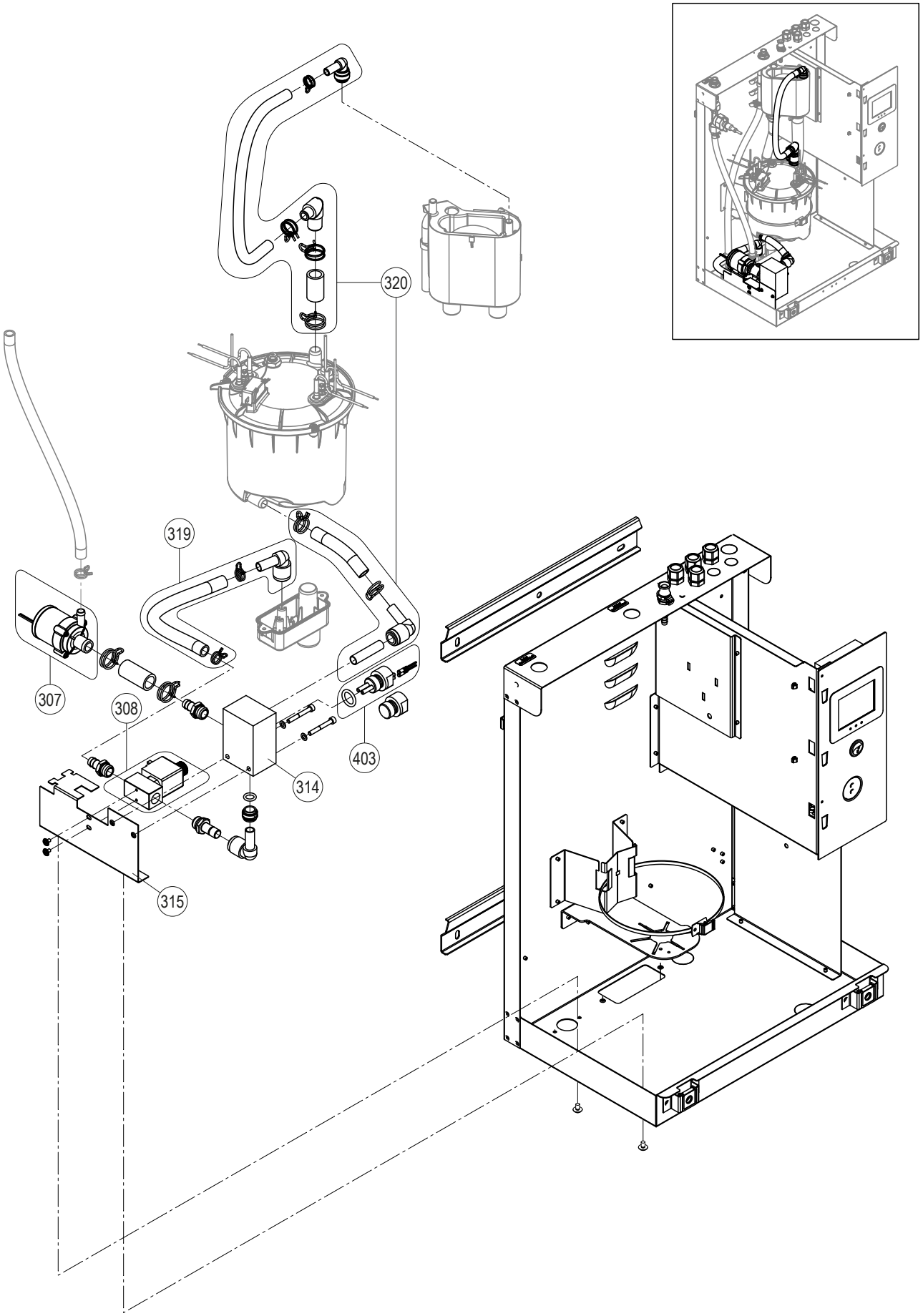
320
319
307
308
403
314
315

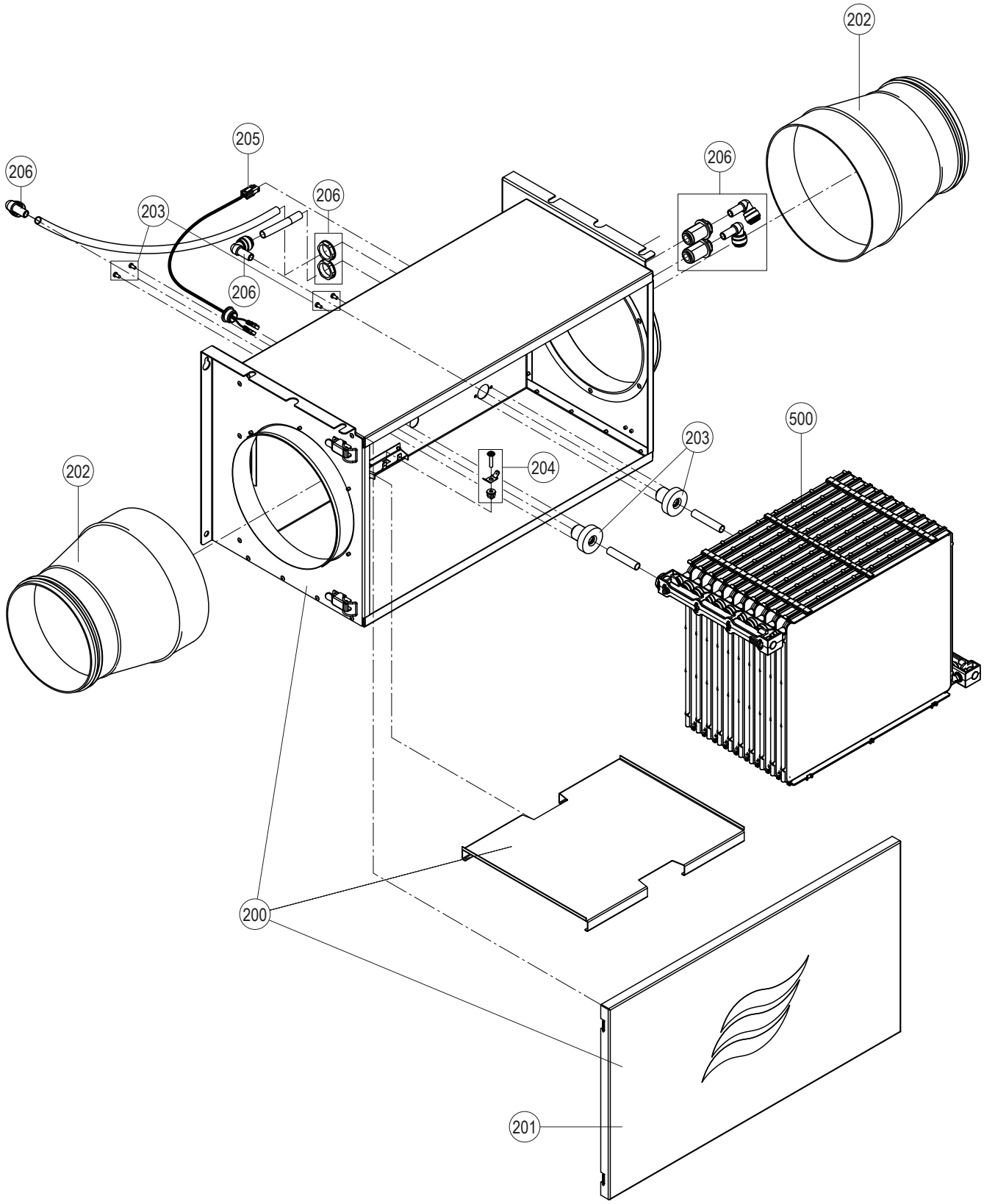
202
205
206
206
203
206
206
206
500
203
204
202
200
201

BERATUNG, VERKAUF UND SERVICE:

CH94/0002.00

Condair Group AG
8808 Pfäffikon SZ, Switzerland
www.condair-group.com

condair